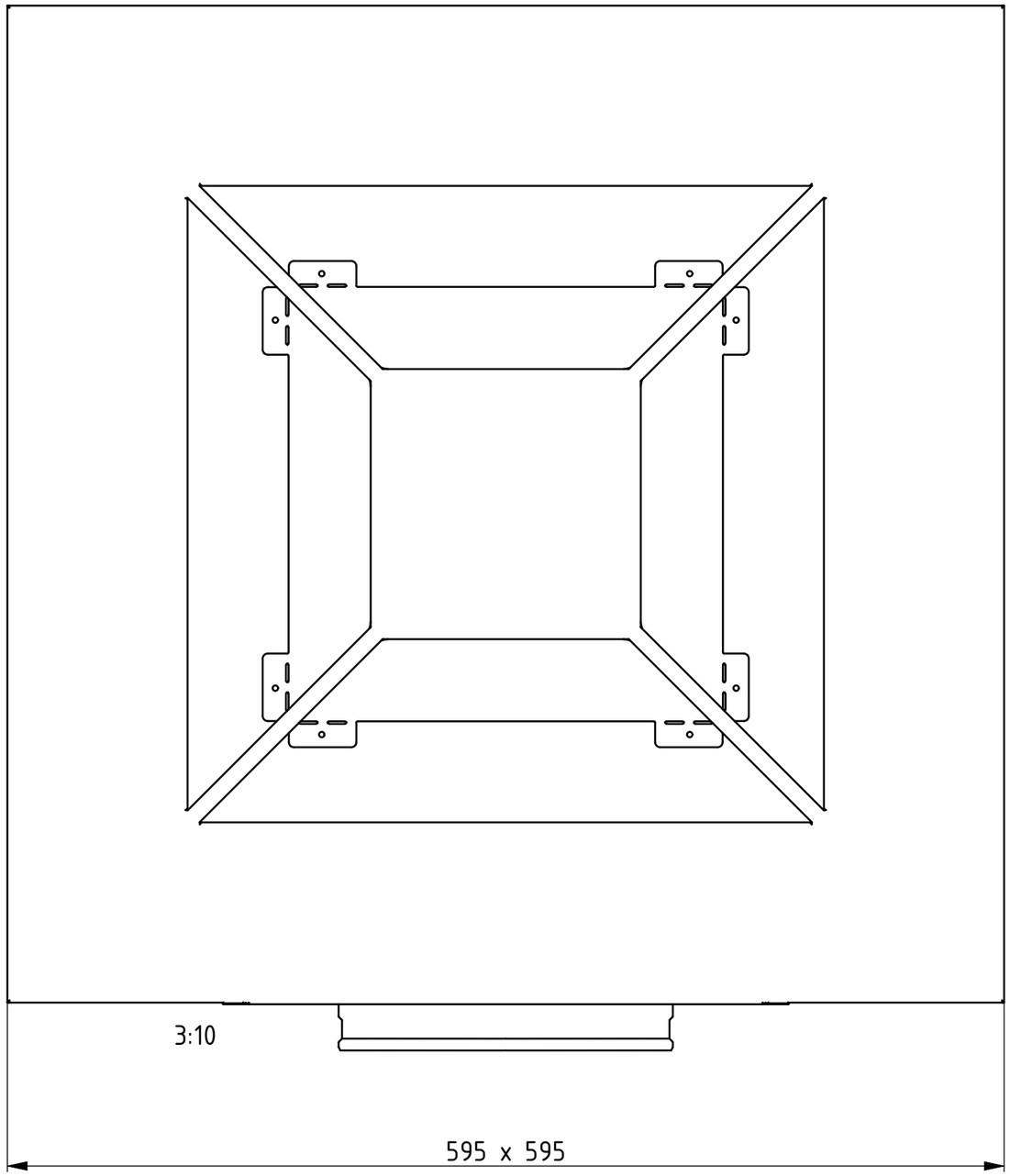

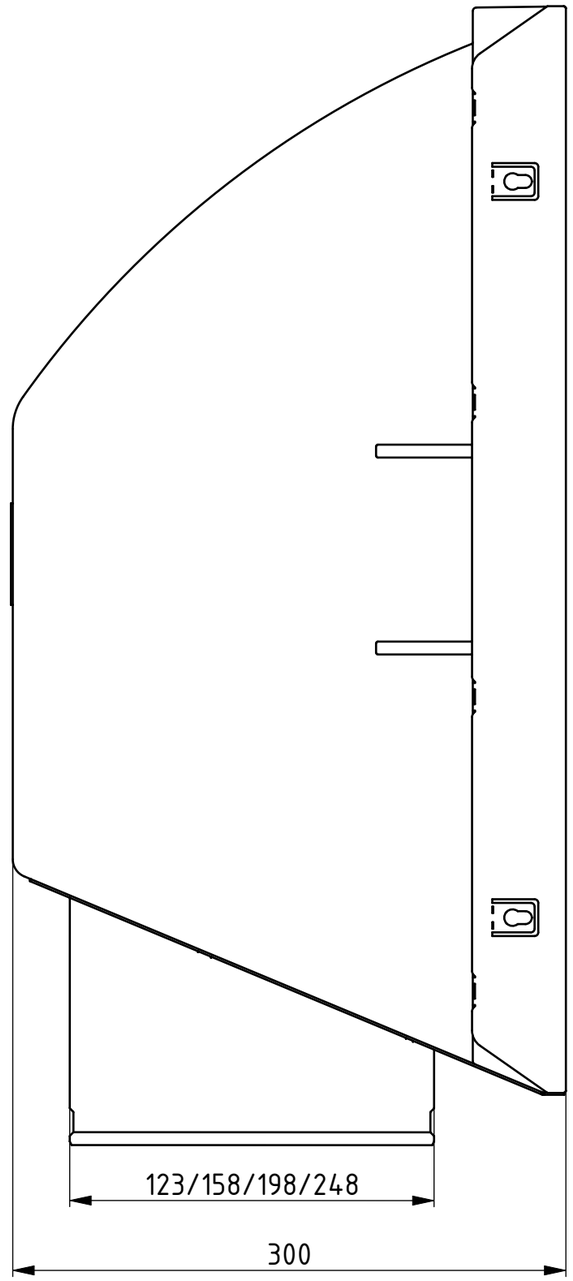

				Tolerance odprtih mer		Površinska hrapavost	Merilo: 1:10	Masa: 91,310 Kg
							Material: 0	
						Ime	Naziv:	
				Izdel.		X		
				Kontr.				
				K.std.				
							Št. risbe: X	List 1/2
Ozn.	Sprememba	Datum	Ime				Nadom:	Nadom. z:

Creo/Parametric